DCC-SRV01
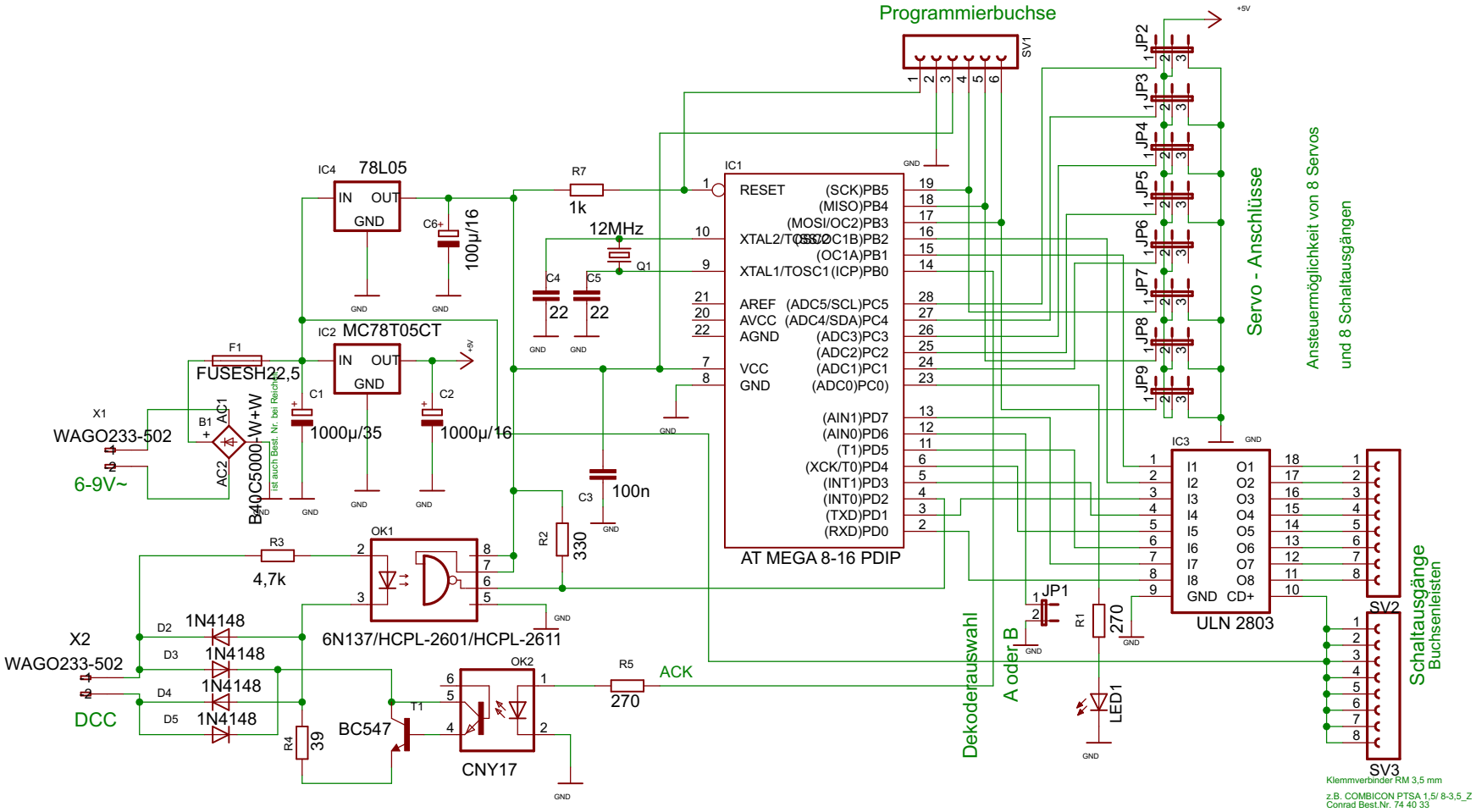
Modellbahn Servo Steuerung